Рис.9

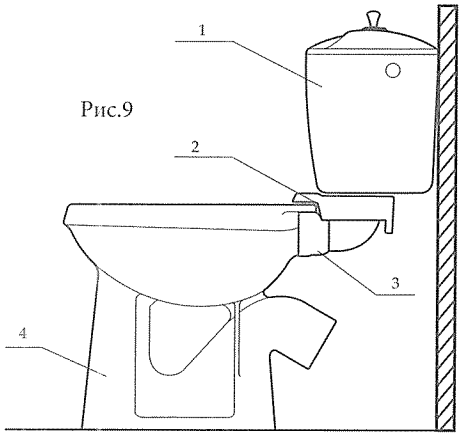

Рис.10

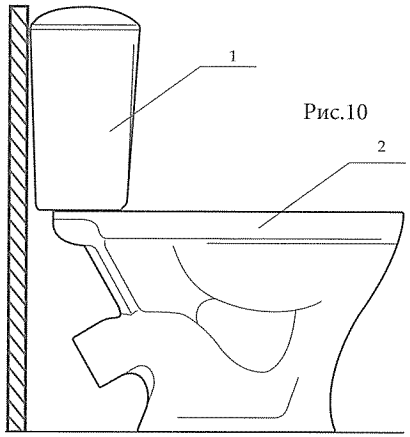

-проверить герметичность соединений,
-отрегулировать уровень воды в бачке путем перемещения поплавка по штанге,
-проверить свободный ход деталей спускного устройства,
-выполнить рекомендации по регулировке арматуры согласно инструкции на конкретный тип арматуры.

ПРИ ЭКСПЛУАТАЦИИ УНИТАЗА КАТЕГОРИЧЕСКИ ЗАПРЕЩАЕТСЯ ОПИРАТЬСЯ НА БАЧОК.

ГАРАНТИИ.

Производитель гарантирует исправную работу унитаза-компакта в течение 2 лет со дня ввода изделия в эксплуатацию или продажу через розничную торговую сеть, но не более трех лет со дня изготовления, при условии правильной транспортировки, хранения, монтажа и эксплуатации изделия.
Гарантийный срок хранения 3 года со дня изготовления при условии правильного хранения (в крытых помещениях при высоте штабеля не более 1,5 м).

Адрес завода: Московская область, г. Лобня, ул. Силикатная, 2. ЗАО «Лобненский завод строительного фарфора», тел. (495) 577-01 -25/61-18 Адрес Торгового Дома: Московская область, г. Лобня, ул. Силикатная, 2. ООО «Фарфор», тел. (495) 744-06-20, www.farfor-san.ru, farfor@farfor-san.ru

МОДЕЛЬ	ДАТА ПРОДАЖИ	КОЛИЧЕСТВО	СРОК ГАРАНТИИ

Продавец_____ М.П.

Покупатель_____ _____

ЗАО «Лобненский завод строительного фарфора»

ИНСТРУКЦИЯ

по монтажу и эксплуатации унитаза и смывного бачка
с непосредственным присоединением к унитазу
(ГОСТ 15167 и ГОСТ 21485).

ООО «Фарфор»

Унитаз фарфоровый в комплекте со смывным бачком предназначен для установки в санитарных узлах, бытовых и других помещениях зданий и сооружений различного назначения.

Унитазы изготавливаются следующих типов:
-ун. тарельчатый с косым выпуском без цельноотлитой полочки (рис. 1),
-ун. тарельчатый с прямым выпуском без цельноотлитой полочки (рис. 2),
-ун. тарельчатый с косым выпуском с цельнотлитой полочкой (рис. 3),
-ун. воронкообразный с косым выпуском с цельноотлитой полочкой (рис. 4),
-ун. воронкообразный с горизонтальным выпуском с цельноотлитой полочкой (рис. 5).

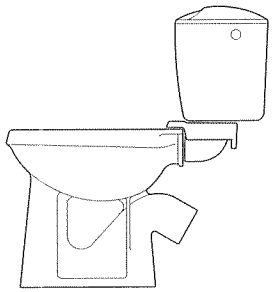

Рис.1

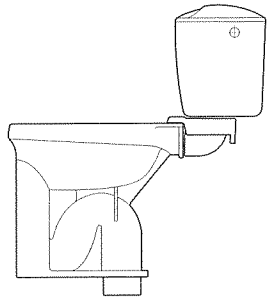

Рис.2

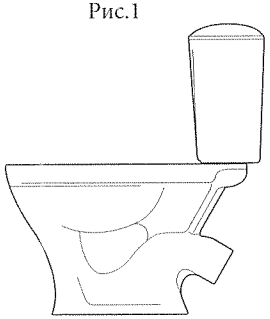

Рис.3

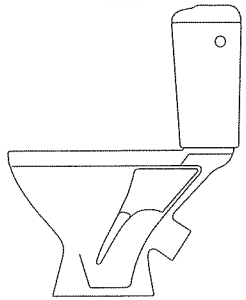

Рис.4

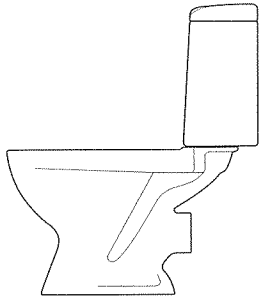

Рис.5

Бачки смывные изготавливаются следующих типов:
-бачок смывной с верхним пуском с боковой подводкой низкий (рис. 6).
-бачок смывной кнопочный или с верхним пуском с боковой подводкой высокий (рис. 7).
-бачок смывной кнопочный с нижней подводкой (рис. 8).

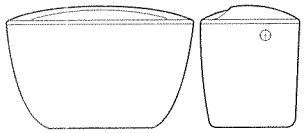

Рис.6

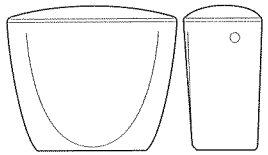

Рис.7

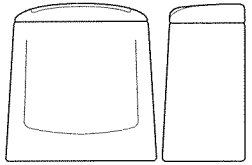

Рис.8

*полезная емкость бачка /не менее/ - 6,0 л.
**Все смывные бачки, выпускаемые ЗЛО «Лобненский завод строительного фарфора».
являются универсальными, т.е. могут быть установлены па любой **унитаз, выпускаемый заводом**

Установка унитаза-компакта должна производиться в следующей последовательности:

I. Для унитаза без цельноотлитой полочки:
1.установка спускной и запорной арматуры в бачок,
2.присоединение отъемной полочки к бачку,
3.установка унитаза,
4.закрепление бачка к унитазу,
5.подключение подачи воды.

1.Установка спускной и запорной арматуры в смывной бачок и ее регулировка должна производится в строгом соответствии с инструкцией на конкретный вид арматуры, (идет в комплекте с арматурой)

2.Присоединение отъемной полочки к смывному бачку производится крепежными болтами, входящими в комплект арматуры. Между бачком и полочкой должна находиться резиновая прокладка, входящая в комплект арматуры.

3.Установить предварительно унитаз, так что бы после установки на него смывного бачка с полочкой, бачок обязательно опирался своей задней стенкой на стену санитарной кабины. После выравнивания отметить на полу карандашом или фломастером точки для крепежных шурупов. Убрать бачок и унитаз. Просверлить отверстия нужного диаметра (в соответствии с диаметром дюбеля) в отмеченных точках . Подсоединить сточную трубу к унитазу, используя уплотнительные манжеты (для полной герметизации места соединения нужно промазать любым герметиком), установить унитаз на место, выровнять повторно и зафиксировать шурупами. Допускается дополнительно устанавливать унитаз на цементную «подушку». Категорически запрещается использовать для установки унитаза гипс или материалы на его основе.

4.Прикрепление бачка к унитазу производится крепежными болтами (приобретаются отдельно), предварительно на вводную трубку унитаза одевается резиновая воронкообразная муфта, которая служит соединительным элементом между полочкой и унитазом.

5.Подводка системы холодного водоснабжения к поплавковому клапану арматуры должна быть строго горизонтальной или должна производиться через гибкий шланг. После установки и подсоединения к водопроводной сети бачок наполняется водой и проверяется герметичность всех соединений, течь воды не допускается. В случае появления течи воды необходимо открутить ручку спуска воды, снять крышку бачка и определить место и причину истечения воды и устранить ее.

II. Для унитаза с цельноотлитой полочкой:
1.установка спускной и запорной арматуры в бачок,
2.закрепление бачка к унитазу,
3.установка унитаза в сборе по месту,
4.подключение подачи воды.

1.Установка спускной и запорной арматуры в смывной бачок и ее регулировка должна производится в строгом соответствии с инструкцией на конкретный вид арматуры (идет в комплекте с арматурой).

2.Прикрепление бачка к унитазу производится крепежными болтами (входят в комплект арматуры), между бачком и унитазом должна находиться резиновая прокладка, входящая в комплект арматуры..

3.Установить предварительно унитаз в сборе, так что бы бачок опирался своей задней стенкой на стену санитарной кабины. После выравнивания отметить на полу карандашом или фломастером точки для крепежных шурупов. Убрать унитаз. Просверлить отверстия нужного диаметра (в соответствии с диаметром дюбеля) в отмеченных точках. Подсоединить сточную трубу к унитазу, используя уплотнительные манжеты (для полной герметизации места соединения нужно промазать любым герметиком), установить унитаз на место, выровнять повторно и зафиксировать шурупами. Допускается дополнительно устанавливать унитаз на цементную «подушку». Категорически запрещается использовать для установки унитаза гипс или материалы на его основе.

4.Подводка системы холодного водоснабжения к поплавковому клапану арматуры должна быть строго горизонтальной (для бачков с боковой подводкой) или строго вертикальной (для бачков с нижней подводкой), или должна производиться через гибкий шланг. После установки и подсоединения к водопроводной сети бачок наполняется водой и проверяется герметичность всех соединений, течь воды не допускается. В случае появления течи воды необходимо открутить ручку спуска воды, снять крышку бачка и определить место и причину истечения воды и устранить ее.

Российская Федерация
ООО «Фарфор»
141730, Московская обл.,
г. Лобня, ул. Силикатная 2,
тел/факс: +7 498 672-80-99
E-mail: farfor@farfor-san.ru
www.farfor-san.ru

Исх. № 138 от 04.12.2013г.

Руководителю предприятия.

на вх. №___ от

Уважаемые партнеры!

Уведомляем Вас, что паспортом к изделиям Лобненского завода строительного фарфора: бачкам, унитазам, умывальникам, раковинам и постаментам является инструкция по монтажу и эксплуатации.

Зам. Генерального директора ООО «Фарфор» **Маслов Г.А.**